www.GBRsoundlight.com

GUIA DEL USUARIO

DMX-384

DMX OPERATOR SERIES

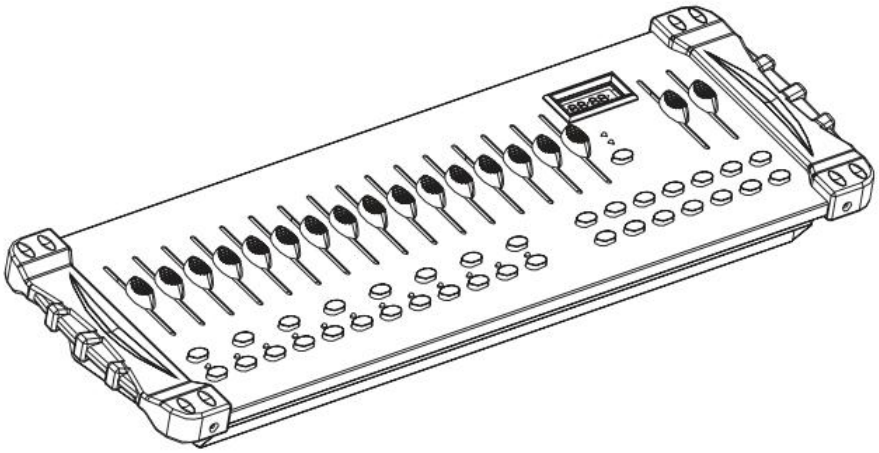

It's what you NEED!

FELICITACIONES POR SU COMPRA DE LA CONSOLA

Consola de alta tecnología que cuenta con una GARANTIA DE DOS AÑOS, salvo los POTENCIOMETROS.

SUGERIMOS LEER CUIDADOSAMENTE LA PRESENTE GUIA Y EL CERTIFICADO DE GARANTIA

El manual de éste producto contiene información importante sobre la instalación segura de éste dispositivo. Favor de leer y seguir las instrucciones cuidadosamente y conserve éste manual en un lugar seguro para futuras referencias.

CONTENIDO

1. Antes de empezar.....2

1.1. Qué está incluido.....2

1.2. Instrucciones de desempaque.....2

1.3. Instrucciones de seguridad.....2

2. Instalación.....3

1.1. Características.....3

1.2. Revisión general.....3

1.3. Revisión de producto (frontal) 3

1.4. Revisión de producto (panel trasero) 5

1.5. Términos comunes 5

3. Instrucciones de operación.....6

1.1. CONFIGURACIÓN 6

1.1.1. Configurando el sistema 6

1.1.2. Direccionando accesorios.....6

1.1.3. Canales de Pan y Tilt 7

1.1.4. Restaurando el sistema 7

1.1.5. Copiar escáner 7

1.1.6. Asignar tiempo de atenuación (Fade Time) 8

1.2. OPERACIÓN 8

1.1.1. Modo Manual 8

1.1.2. Revisión de Escenario o Secuencia 8

1.3. PROGRAMACIÓN 9

1.1.1. Entrando al modo de programación 9

1.1.2. Crear un Escenario 9

1.1.3. Corriendo un Programa 9

1.1.4. Revisar Programa 10

1.1.5. Editando un Programa 10

1.1.6. Copiar un Programa 10

1.4. PROGRAMANDO SECUENCIA 10

1.1.1. Crear secuencia 11

1.1.2. Corriendo una secuencia 11

1.1.3. Revisando una secuencia 11

1.1.4. Editar secuencia (copiar Banco a una Secuencia) 11

1.1.5. Editar secuencia (copiar Escenario a una Secuencia) 12

1.1.6. Editar secuencia (insertar Escenario a Secuencia) 12

1.1.7. Eliminar Escenario en una Secuencia 12

1.1.8. Eliminar una Secuencia 13

1.1.9. Eliminar todas las Secuencias 13

1.5. PROGRAMANDO ESCENARIOS (STEPS) 13

1.1.1. Insertar un Escenario 13

1.1.2. Copiar un Escenario 14

1.1.3. Eliminar un Escenario 14

1.1.4. Eliminar todos los Escenarios 14

1.6. PLAYBACK 14

1.1.1. Corriendo en Modo-Sonido 14

1.1.2. Corriendo en Modo-Automático 15

1.1.3. Cancelación 15

1.7. OPERACIÓN DE MIDI.....15

4. APÉNDICE.....16

1.1. Inicio de DMX.....16

1.2. Enlazando Accesorios.....16

1.3. Tabla de referencia de DMX DIP switch.....17

1.4. Especificaciones técnicas.....18

1. Antes de empezar

1.1. Qué está incluido

1) Controlador DMX-512

ADVERTENCIA

UTILICE UNICAMENTE LA FUENTE DE ALIMENTACION QUE SEA COMPATIPLE CON ESTA UNIDAD.EL USO DE OTRAS FUENTES NO COMPATIBLES PUEDE GENERAR DAÑO IRREVERSIBLE AL APARATO.ESTE ARTICULO SOLO PUEDE FUNCIONAR UTILIZANDO UNA FUENTE EXTERIOR CON LAS SIGUIENTES CARACTERISTICAS:

FUENTE ADAPTADORA DE TENSION CA/CC VOLTAJE FIJO

CARACTERISTICAS
DE LA FUENTE DE ALIMNETACION
AC/DC VOLTAJE FIJO
ENTRADA: 230Vca 50 Hz 18W
SALIDA: 9Vcc 2A

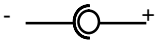

1.2. Instrucciones de desempaque

Inmediatamente después de recibir un accesorio, cuidadosamente desempaque el dispositivo, verifique el contenido para asegurar que todos los componentes se encuentran presentes, y han sido recibidos en buenas condiciones. Notifique al proveedor inmediatamente y conserve el empaque para inspección posterior en caso de que algún componente se encuentre dañado a la hora del envío o si el empaque presenta señas de manejo inadecuado. Conserve el empaque y todo el material de embalaje. En caso de que un accesorio deba ser devuelto a la fábrica, es importante que el accesorio se devuelva con la caja y empaque original.

1.3. Instrucciones de Seguridad

Favor de leer éstas instrucciones cuidadosamente, aquí se incluye información importante acerca de la instalación, uso y mantenimiento.

Por favor mantenga ésta guía de usuario para futuras referencias. Si vende la unidad a otro usuario, asegúrese de que también reciba éste folleto de instrucciones.

Siempre asegúrese de estar conectando el voltaje adecuado y que la línea de voltaje que usted está conectando no excede el valor establecido en el panel trasero del accesorio.

Éste producto está diseñado para uso interior solamente.

Para prevenir riesgo de incendio o toque eléctrico, no exponga éste accesorio a la lluvia o humedad. Asegúrese de que no haya materiales inflamables cerca de la unidad mientras ésta está operando.

La unidad debe ser instalada en un lugar adecuadamente ventilado. Por lo menos 50cm lejos de la superficie adyacente. Asegúrese de que los respiraderos no estén bloqueados.

Siempre desconecte de la fuente de poder antes de dar mantenimiento o reemplazar una lámpara o fusible y asegúrese de reemplazarla por la misma lámpara.

En caso de presentar serio problema técnico, absténgase de usar la unidad inmediatamente. Nunca trate de reparar la unidad usted mismo. Las reparaciones hechas por personal no calificado puede ocasionar serio daño o mal funcionamiento. Por favor contacte al centro de servicio más cercano. Utilice siempre el mismo tipo de refacciones.

No conecte el dispositivo a un Dimmer.

Asegúrese de que el cable de alimentación siempre esté en buen estado.

Nunca desconecte el cable de alimentación jalando el cable.

No opere éste dispositivo debajo de la temperatura ambiente de 113ºF./45 C

2. INTRODUCCIÓN

1.1. Características

DMX512/1990 Estándar

Controla 12 luces inteligentes de hasta 32 canales, total 384 canales.

30 bancos, cada uno con 8 escenarios, 6 secuencias, de hasta 240 escenarios.

Graba hasta 6 secuencias con tiempo de atenuación y velocidad.

16 controles para control directo de canales (faders).

Control MIDI sobre los bancos, secuencias y cancelación.

Micrófono integrado para modo Música.

Programa de modo Automático controlado por el tiempo de atenuación.

Entrada/salida DMX: 3 pin XRL.

Entrada para lámpara LED cuello de ganso.

Carcasa plástica.

1.2. Revisión General

El controlador es un controlador inteligente universal de luces. Permite el control de 12 accesorios compuestos de 32 canales cada uno y hasta 240 escenas programables. Seis bancos de secuencias pueden contener hasta 240 piezas compuestas de escenarios guardados en cualquier orden. Los programas pueden ser activados por música, midi, automáticamente, o manualmente. Todas las secuencias pueden ser ejecutadas al mismo tiempo.

En la superficie encontrará varias herramientas de programación como 16 controles de canal, escáner de acceso rápido y botones de escenario, y un display LED para una fácil navegación de controles y menú de funciones.

1.3. Revisión de producto (frontal)

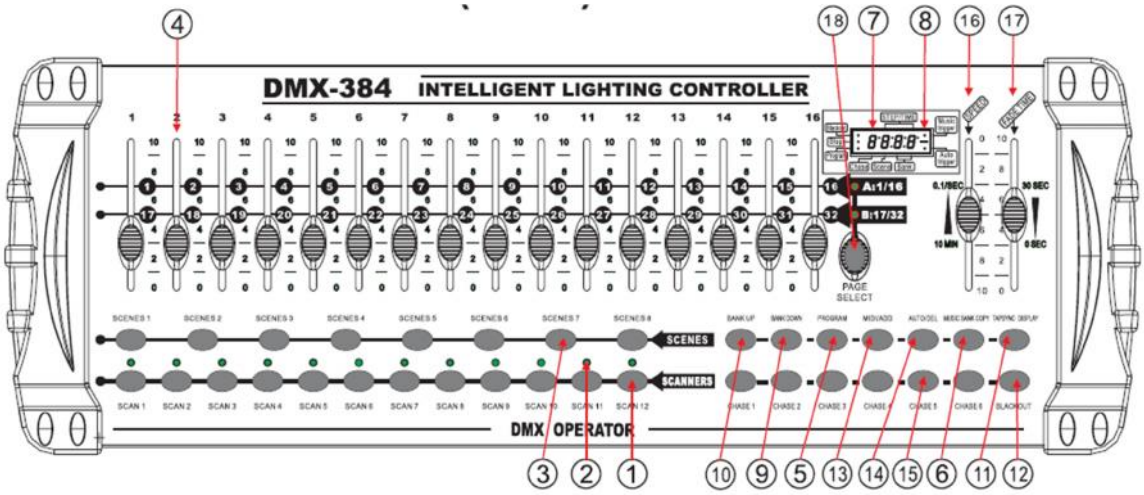

No.	Botón o controlador (Fader)	Función
1	Selección de escáner	Selección de accesorio
2	LEDs indicadores de escáner	Indica el accesorio seleccionado
3	Botón selector de escenarios	Ubicación del escenario para almacenamiento y selección
4	Controlador de canal	Ajusta valores DMX, canal 1 a 32 pueden ser ajustados presionando el botón
5	Botón de programa	Accede al modo programación
6	Botón de Copiar Música/Banco	Activa modo Música y copia durante programación
7	Ventana de muestra de LED	Muestra información actual
8	LEDs indicadores de Modo	Muestra modo manual, música o automático

9	Botón Banco Arriba	Navegar dentro de los escenarios o piezas
10	Botón Banco Abajo	Navegar dentro de los escenarios o piezas
11	Botón Tap Display	Selecciona la velocidad de secuencia y cambia entre valor y porcentaje
12	Botón de Cancelación	Todos los dimmers a 0, cesa la emisión de luz de salida
13	Botón MIDI/Add	Activa control externo de Midi y confirma grabación
14	Botón Auto/Del	Activa modo automático y eliminar
15	Botón secuencias	Memoria de secuencias de 1 a 6
16	Controlador de velocidad	Ajusta el tiempo de secuencia
17	Controlador de atenuación o tiempo	Controla el tiempo entre dos escenarios
18	Botón de selección de página	Alterna páginas de control.

1.4. Revisión de producto (panel trasero)

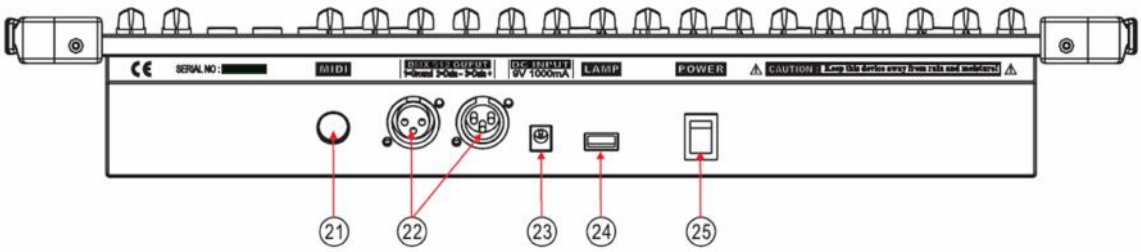

No.	Botón o controlador (Fader)	Función
21	Puerto de entrada MIDI	Para activación externa de Bancos y secuencias usando MIDI
22	Conector de salida DMX	Señal de control DMX
23	Entrada DC	Alimentación de poder
24	Socket de lámpara USB	
25	Interruptor ON/OFF	Enciende o apaga el controlador

1.5. Términos comunes

Los siguientes son términos comunes usados en la programaciónón de luces inteligentes.

Cancelación es un estado donde todas las luces de los accesorios son puestas a 0 o apagadas, usualmente momentáneamente.

DMX 512 is una industria digital estándar de protocolo de comunicación usada en equipo de entretenimiento de luces. Para mayor información lea las secciones “DMX Primer” y “Modo de control de DMX” en el Apéndice.

Accesorio se refiere al instrumento de luz o dispositivo que puede ser controlado.

Programas son un grupo de secuencias ordenadas una tras otra.

Escenarios son estados estáticos de luces.

Controladores también llamados Faders.

Secuencias también llamados programas. Grupo de escenarios ordenados uno tras otro.

Escáner se refiere al instrumento de luz con un espejo Pan y Tilt. En los controladores ILS-CON puede ser usado cualquier dispositivo compatible con DMX 512.

MIDI es un estándar de representar la información musical digitalmente.

Independencia habilidad de un dispositivo para funcionar independientemente.

Atenuación es usada para ajustar tiempos entre escenas dentro de una secuencia.

Velocidad afecta el tiempo de un escenario para permanecer en ése estado. También considerado como tiempo de espera.

Apagador es un dispositivo que permite bloquear el paso de la luz. Es usado para reducir la intensidad de la luz y para estrobo.

Agregar se refiere al proceso de asignar accesorios a un canal DMX.

Playback puede ser escenarios o secuencias que son llamadas directamente para ser ejecutadas. Un playback puede ser considerado también como un programa que puede ser llamado durante un espectáculo.

3. INSTRUCCIONES DE OPERACIÓN

1.1. Configuración

3.1.1Configurando el sistema

1) Conecte la fuente de voltaje AC a DC al panel trasero del sistema.

2) Conecte el o los cables DMX como se indica en los manuales correspondientes a cada accesorio.

3.1.2 Direccionamiento de accesorios

El controlador está programado para controlar 32 canales de DMX por accesorio, entonces los accesorios que desee controlar con el "***ESCÁNER***" correspondiente, debe estar espaciada 16 canales aparte.

ACCESORIO O ESCÁNER	DIRECCIÓN DMX DE INICIO POR DEFAULT	CONFIGURACIÓN BINARIA DE LOS DIP SWITCH EN POSICIÓN ON
1	1	1
2	33	1,6
3	65	1,7
4	97	1,6,7
5	129	1,8
6	161	1,6,8
7	193	1,7,8
8	225	1,6,7,8
9	257	1,9
10	289	1,6,9
11	321	1,7,9
12	353	1,6,7,9

Favor de referirse al manual de cada equipo para el direccionamiento adecuado de DMX. La tabla anterior se refiere al estándar de configuración binaria de 9 dígitos.

3.1.3 Canales Pan y Tilt

Debido a que no todas las luces inteligentes son iguales o comparten un mismo atributo de control, el controlador permite asignar la rueda de pan y tilt para cada canal de cada accesorio. (en los modelos disponibles)

Acción:

1) Presione y mantenga PROGRAM y TAPSYNC para diferente canal DMX.

Los Controladores junto con los botones de canal permite controlar el tiempo y acceder al número de la etiqueta marcada.

2) Presione SCANNER que representa el accesorio cuyo controlador se reasignará.
3) Mueva un controlador de canales 1 a 32 para seleccionar el canal Tilt.
4) Presione y mantenga PROGRAM y TAPSYNC para salir y guardar configuración. Todos los LEDs parpadearán.

Notas:

Todos los pan/tilt pueden ser reasignados en un canal DMX diferente.

Presione AUTO/DEL para eliminar asignación de canales.

Todos los pan/tilt pueden ser reasignados como salida en un canal diferente DMX.

3.1.4 Restaurando el sistema

Advertencia:

Esto restaurará el controlador a configuración de fábrica.
Esto borrará los programas y configuraciones.

Acción:

1) Apague la unidad.
2) Presione y mantenga BANK UP y AUTO/DEL.
3) Encienda la unidad mientras se mantiene presionado BANK UP y AUTO/DEL.

Notas:

3.1.5 Copiar Escáner

Ejemplo: Copiando escáner 1 a escáner 2.

Acción:

1) presione y mantenga SCANNER #1.
2) mientras presiona #1 presione #2.
3) Libere botón #1 primero, después #2.
4) Todos los LEDs de SCANNER parpadearán.

Notas:

3.1.6 Asignación de tiempo de atenuación

Se puede escoger si el teclado de atenuación durante la ejecución es implementado en totalidad a todos los canales de salida o solo a los canales pan y tilt. Esto es importante pues usualmente se quiere Gobos y colores que cambie rápidamente sin afectar el movimiento de las luces.

Acciones:	**Notas:**
1) Apague el controlador 2) Mantenga presionado BLACKOUT y TAPSYNC simultáneamente 3) encienda el controlador 4) Presione TAPSYNC para alternar ente los dos modos. Cualquier canal (A) o seleccionar canal Pan y Tilt solamente (P) 5) Presione BLACKOUT y TAPSYNC para guardar cambios. Los LEDs parpadearán para confirmar.	A: todos los canales P: solo Pan y Tilt

3.2 Operación

3.2.1 Modo manual

El modo manual permite controlar directamente todos los escáneres, es posible moverlos y cambiar sus atributos usando los controladores de canal.

Acciones:	**Notas:**
1) Presione AUTO/DEL repetidamente hasta que el LED MANUAL encienda. 2) Seleccione un botón SCANNER 3) mueva los controladores faders para cambiar los atributos de los accesorios. TAPSYNC: presione para alternar la salida del indicador del display LED entre valores DMX 0 a 255 y porciento 0 a 100.	Todos los cambios mientras en modo manual son temporales no se pueden grabar.

3.2.2 Revisar Escenario o Secuencia

Esta instrucción asume que usted ya ha grabado los escenarios y secuencias en el controlador. En caso contrario salte la sección y vaya a programación.

Acciones:	Notas:
1) presione cualquiera de los 6 botones de secuencia CHASE 2) Presione TAP DISPLAY para ver el número de piezas en el display. 3) presione BANK UP/DOWN para revisar los escenarios	

3.3 Programación

Un programa (banco) es una secuencia de diferentes escenarios que pueden ser llamados uno tras otro. En el controlador se pueden crear 30 programas de 8 escenarios cada uno.

3.1.1 Accediendo al modo de programación

1) presione el botón PROGRAM hasta que parpadee el LED.

3.3.2 Crear un escenario

Un escenario es un estado estático de luces. Los escenarios se almacenan en bancos. Hay 30 bancos de memoria en el controlador y cada banco puede contener 8 escenarios. En total el controlador puede almacenar 240 escenarios.

Acciones:	Notas:
1) Presione PROGRAM hasta que el LED parpadee. 2) La posición de SPEED y FADE TIME estarán hasta abajo. 3) Seleccione algún SCANNER para incluir en el escenario. 4) Mueva los controladores al gusto. 5) Presione MIDI/REC. 6) Seleccione un Banco de 1 a 30 para cambiar si necesario. 7) Seleccione algún escenario SCENE para almacenar. 8) Repita pasos 3 a 7 cuanto sea necesario. 9) Para salir del modo de programación, mantenga presionado el botón PROGRAM.	Desactive el LED BLACKOUT si está encendido. Se pueden seleccionar más de un accesorio. Hay 8 escenarios disponibles en un banco. Todos los LEDs parpadearán para confirmar.

3.3.3 Corriendo un programa

Acciones:	**Notas:**
1) Use BANK UP/DOWN para desplazarse. 2) Presione AUTO/DEL repetidamente. 3) Ajuste controladores Faders. 4) Presione TAPSYNC para determinar el tiempo de intervalo	Desactive LED de BLACKOUT si está encendido. También llamado TAP SYNC.

3.3.4 Revisando un programa

Acciones:	**Notas:**
1) Presione y mantenga PROGRAM hasta que el LED parpadee 2) Use BANK UP/DOWN para selecciona el banco. 3) Presione botón de escenarios SCENE para revisar el escenario.	

3.3.5 Editando un programa

Los escenarios serán modificados manualmente.

Acciones:	**Notas:**
1) Presione y mantenga PROGRAM hasta que el LED parpadee. 2) Seleccione el accesorio deseado con los botones SCANNERS. BANK UP/DOWN. 3) Ajuste los atributos del accesorio al gusto. 4) Presione MIDI/ADD para preparar el almacenamiento. 5) Seleccione el escenario SCENES para almacenar.	Desactive el LED BLACKOUT si está activado.

3.3.6 Copiar un programa

Acciones:

1) Presione PROGRAM hasta que el LED parpadee.
2) Use BANK UP/DOWN.
3) Presione MIDI/ADD para preparar la copia.
4) Use BANK UP/DOWN para seleccionar el banco destino.
5) Presione MUSIC BANK/COPY para ejecutar la copia. Todos los LEDs parpadearán para confirmar.

Notas:

Todos los escenarios dentro del banco serán copiados.

3.4 Programando una secuencia

Una secuencia es creada usando escenarios previamente creados. Los escenarios en una secuencia pueden ser arreglados en cualquier orden deseado. Es altamente recomendable borrar todos los escenarios antes de empezar a programarlos por primera vez.

3.4.1 Crear una secuencia

Una secuencia puede contener 240 escenarios.

Acciones:

1) Presione PROGRAM hasta que el LED parpadee.
2) Presione CHASE 1 a 6 para elegir la secuencia deseada.
3) Cambie de BANK banco si es necesario.
4) Seleccione el escenario SCENE a insertar.
5) Presione MIDI/ADD para almacenar.
6) Repita pasos 3 a 5 para agregar escenarios adicionales. Hasta 240 escenarios.
7) Presione PROGRAM para guardar la secuencia

Notas:

3.4 .2 Corriendo una Secuencia

Acciones:

1) Presione CHASE y luego presione AUTO/DEL.
2) Ajuste la velocidad presionando dos veces TAPSYNC al ritmo deseado.

Notas:
El tiempo entre las 2 pulsaciones de TAPSYNC es la velocidad de secuencia, máximos 10 minutos.

3.4 .3 Revisando una secuencia

Acciones:

1) Presione PROGRAM hasta que el LED parpadee.
2) Seleccione la secuencia deseada CHASE.
3) Presione TAP SYNC para activar el LED de escenarios.
4) Revise cada escenario usando los botones BANKUP/DOWN.

Notas:

3.4 .4 Editar una secuencia (copiar banco a secuencia)

Acciones:

1) Presione PROGRAM hasta que el LED parpadee.
2) Presione la secuencia CHASE deseada.
3) seleccione el banco deseado con BANK UP/DOWN.
4) Presione MUSIC/BANK COPY para preparar la copia.
5) Presione MIDI/ADD para copiar al banco. Los LEDs parpadearán para confirmar.

Notas:

3.4 .5 Editando una secuencia (copiar escenario a secuencia)

Acciones:

1) Presione PROGRAM hasta que el LED parpadee.
2) Presione la secuencia CHASE deseada.
3) Seleccione el banco que contiene el escenario deseado, usando BANK UP/DOWN.
4) Presione el escenario SCENE que desee copiar.
5) Presione MIDI/ADD para copiar el escenario. Todos los LEDS parpadearán.

Notas:

3.4 .6 Editar una secuencia (insertar escenario en una secuencia)

Acciones:

1) Presione PROGRAM hasta que el LED parpadee.
2) Presione la secuencia CHASE deseada.
3) Presione TAPSYNC para activar el LED de escenarios.
4) Use BANK UP/DOWN para navegar en los escenarios y colocarse en la posición a insertar escenario.
5) Presione MIDI/ADD para preparar la inserción.
6) Use BANK UP/DOWN para localizar el escenario SCENE.
7) Presione SCENE de acuerdo al escenario a insertar.
8) Presione MIDI/ADD para insertar el escenario. Todos los LEDs destellarán.

Notas:

Para insertar un escenario entre escenarios 5 y 6, usar botones BANK UP/DOWN hasta colocarse en posición STEP05.

3.4 .7 Eliminar un escenario de una secuencia

Acciones:

1) Presione PROGRAM para acceder al modo de programación.
2) Seleccione la secuencia CHASE que contiene el escenario a eliminar.
3) Presione TAPSYNC para mostrar los escenarios.
4) Seleccione escenario con los botones BANK UP/DOWN.
5) Presione AUTO/DEL para eliminar el escenario.

Notas:

3.4 .8 Eliminar una secuencia

Acciones:	Notas:
1) Presione PROGRAM para acceder al modo de programación. 2) Seleccione secuencia CHASE 1 a 6 para eliminar. 3) Presione AUTO/DEL para eliminar. Todos los LEDs parpadearán.	

3.4.9 Borrar todos los programas

ADVERTENCIA! Este procedimiento resultará en la pérdida de memoria de secuencias. Los escenarios individuales y bancos de programa serán preservados.

Acciones:	Notas:
1) Apague el controlador. 2) Presione BANK DOWN y AUTO/DEL al encender nuevamente. 3) Todos los LEDs parpadearán.	

3.5 Programación de escenarios (Steps)

3.5 .1 Insertar un escenario

Acciones:	Notas:
1) Presione PROGRAM para acceder al modo de programación. 2) presione la secuencia CHASE deseada. 3) Presione TAPSYNC para activar LED de escenarios. 4) Use BANK UP/DOWN para navegar entre los escenarios y colocase en la posición a insertar. 5) Presione MIDI/ADD para preparar la inserción. 6) Use BANK UP/DOWN para localizar el escenario. 7) Presione el escenario SCENE que desee insertar. 8) Presione MIDI/ADD para insertar el escenario. Todos los LEDs parpadearán para confirmar.	p. e. Para insertar un escenario entre escenarios 5 y 6, usar botones BANK UP/DOWN hasta colocarse en posición STEP05.

3.5 .2 Copiar un escenario

Acciones:

1) Presione PROGRAM para acceder al modo de programación.
2) Seleccione el banco que contiene el escenario a copiar, usando BANK UP/DOWN.
3) Seleccione el escenario SCENE que corresponde al escenario que desea copiar.
4) Presione MIDI/ADD para copiar escenario.
5) Seleccione el banco destino que contiene el escenario destino.
6) Presione el botón SCENE de escenario correspondiente a destino. Todos los LEDs parpadearán para confirmar.

Notas:

3.5 .3 Eliminar un escenario

3.5 .4 Eliminar todos los escenarios

Acciones:

1) Presione PROGRAM y BANK DOWN simultáneamente mientras se apaga el controlador.
2) Encienda el controlador nuevamente.

Notas:

Advertencia! Este proceso es irreversible. Todos los escenarios serán puestos a 0.

3.6 Playback

3.6 .1 Corriendo en modo Sonido

Acciones:

1) Presione MUSIC BANK COPY hasta que se active MUSIC LED.
2) Seleccione el banco a ejecutar.
3) se puede elegir una secuencia o varias con botón CHASE.
4) Ajustar FADE TIME.

Notas:

Se activarán los programas de acuerdo al sonido, usando el micrófono integrado. Varias secuencias se ejecutarán en el orden seleccionado.

3.6 .2 Corriendo en modo Automático

Acciones:

1) Presione AUTO/DEL hasta que encienda el LED AUTO LED.
2) si una secuencia CHASE no es elegida, el controlador correrá automáticamente un banco.
3) Cambie de banco usando BANK UP/DOWN.
4) Puede elegir una sola secuencia CHASE de 1 a 6, o varias secuencias presionando los botones al gusto.
5) Se puede ajustar la velocidad entre escenarios moviendo el fader SPEED y ajustando el fader de FADE TIME.

Notas:

En Modo Automático, los programas serán activados por la velocidad y atenuación seleccionados.

Los programas elegidos se reproducirán en la forma en que fueron elegidos secuencialmente.

3.6.3 Cancelación

El botón BLACKOUT apaga todas las salidas.

3.7 Operación MIDI

El controlador solo responderá a comando MIDI en el canal MIDI el cual está configurado para detenerse. Todos los controles MIDI son efectuados usando notas en los comandos. Todas las demás instrucciones MIDI son ignoradas. Para detener una secuencia, envíe cancelación en nota.

Acciones:

1) Presione y mantenga MIDI/ADD por 3 segundos.
2) Seleccione el canal de control MIDI 1 a 16, usando botones BANK UP/DOWN.
3) Presione y mantenga MIDI/ADD por 3 segundos para guardar cambios.
4) Para liberar control MIDI, presione cualquier otro botón excepto los botones de banco BANK en paso 2.

Notas:

Este es el canal que el controlador recibirá comandos de notas MIDI.

NOTA MIDI	FUNCIÓN ON/OFF	NOTA MIDI	FUNCIÓN ON/OFF
00 a 07	Escenario 1 a 8 BANK 1	88 a 95	Escenario 1 a 8 BANK 12
08 a 15	Escenario 1 a 8 BANK 2	96 a 103	Escenario 1 a 8 BANK 13
16 a 23	Escenario 1 a 8 BANK 3	104 a 111	Escenario 1 a 8 BANK 14
24 a 31	Escenario 1 a 8 BANK 4	112 a 119	Escenario 1 a 8 BANK 15
32 a 39	Escenario 1 a 8 BANK 5	120	Secuencia 1
40 a 47	Escenario 1 a 8 BANK 6	121	Secuencia 2

48 a 55	Escenario 1 a 8 BANK 7	122	Secuencia 3
56 a 63	Escenario 1 a 8 BANK 8	123	Secuencia 4
64 a 71	Escenario 1 a 8 BANK 9	124	Secuencia 5
72 a 79	Escenario 1 a 8 BANK 10	125	Secuencia 6
80 a 87	Escenario 1 a 8 BANK 11	126	BLACKOUT

4.APÉNDICE

4.1 DMX Primer

Hay 512 canales en una conexión DMX-512. Los canales pueden ser asignados en cualquier manera. Un accesorio capaz de recibir DMX 512 requerirá una o un número de canales secuenciales. El usuario debe asignar una dirección de inicio en el accesorio que indique el primer canal reservado en el controlador. Hay varios tipos de accesorios controlados por DMX y todos ellos pueden variar en el número total de canales requeridos. Elegir una dirección de inicio debe ser planeado con anterioridad. Los canales no deben nunca traslaparse. Si lo hacen, resultará en una operación errónea de los accesorios cuya dirección es establecida incorrectamente. Se puede, sin embargo, controlar múltiples accesorios del mismo tipo usando la misma dirección de inicio, siempre y cuando el resultado sea la uniformidad de movimiento u operación. En otras palabras, los accesorios pueden ser configurados en paralelo para responder exactamente igual.

Los accesorios DMX están diseñados para recibir información por medio de una cadena serial Daisy. Una cadena Daisy es donde la DATA OUT de un accesorio se conecta en el DATA IN del siguiente accesorio. El orden en que los accesorios están conectados no es importante y no tiene efecto alguno en cómo el controlador se comunica con cada accesorio. Utilice un orden que facilite el cableado. Conecte accesorios usando cables revestidos de doble conducción trenzado con tres pines XLR macho a hembra. El pin 1 es el revestimiento (Ground), mientras que el pin 2 es Data Negativo (S-) y el pin 3 es Data Positivo (S+).

4.2 Enlazando accesorios

Distribución de conexión XLR:

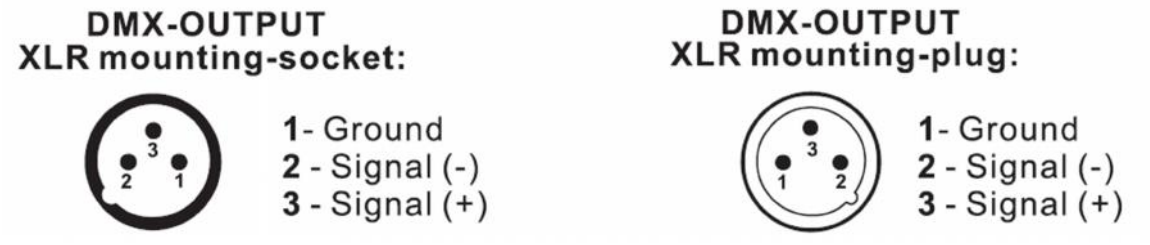

Precaución: El último accesorio, el cable DMX debe ser finalizado con una terminal. Suelde un resistor de 120Ω entre (S-) y (S+) en el último cable XLR del último accesorio.

En el modo de controlador, en el último accesorio de la cadena, la salida DMX debe ser conectada a la terminal. Esto previene ruido eléctrico de alteraciones y corromper la señal del control DMX. La termina DMX es simplemente un

conector XLR con un resistor de 120Ω entre pin 2 y 3, el cual es conectado a la salida del último accesorio en la cadena. Las conexiones se muestras a continuación.

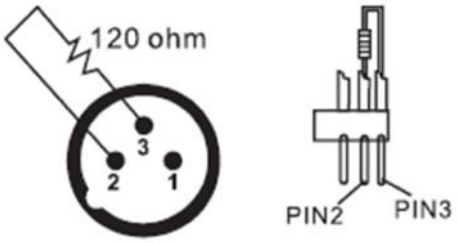

Si desea conectar controladores DMX con otras salidas XLR, necesitará cables adaptadores.

La transformación del controlador de línea 3 pines y 5 pines.

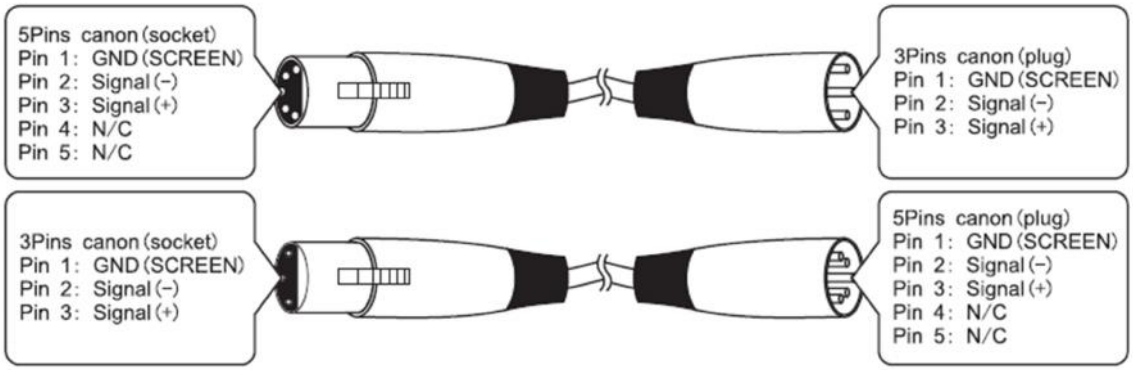

4.3 Tabla de referencia DMX DIP switch

DMX Address Quick Reference Chart

Dip Switch Position

DMX DIP SWITCH SET
0=OFF
1=ON
X=OFF or ON

					#9	0	0	0	0	0	0	0	0	1	1	1	1	1	1	1	1
					#8	0	0	0	0	1	1	1	1	0	0	0	0	1	1	1	1
					#7	0	0	1	1	0	0	1	1	0	0	1	1	0	0	1	1
					#6	0	1	0	1	0	1	0	1	0	1	0	1	0	1	0	1
#1	#2	#3	#4	#5																	
0	0	0	0	0			32	64	96	128	160	192	224	256	288	320	352	384	416	448	480
1	0	0	0	0		1	33	65	97	129	161	193	225	257	289	321	353	385	417	449	481
0	1	0	0	0		2	34	66	98	130	162	194	226	258	290	322	354	386	418	450	482
1	1	0	0	0		3	35	67	99	131	163	195	227	259	291	323	355	387	419	451	483
0	0	1	0	0		4	36	68	100	132	164	196	228	260	292	324	356	388	420	452	484
1	0	1	0	0		5	37	69	101	133	165	197	229	261	293	325	357	389	421	453	485
0	1	1	0	0		6	38	70	102	134	166	198	230	262	294	326	358	390	422	454	486
1	1	1	0	0		7	39	71	103	135	167	199	231	263	295	327	359	391	423	455	487
0	0	0	1	0		8	40	72	104	136	168	200	232	264	296	328	360	392	424	456	488
1	0	0	1	0		9	41	73	105	137	169	201	233	265	297	329	361	393	425	457	489
0	1	0	1	0		10	42	74	106	138	170	202	234	266	298	330	362	394	426	458	490
1	1	0	1	0		11	43	75	107	139	171	203	235	267	299	331	363	395	427	459	491
0	0	1	1	0		12	44	76	108	140	172	204	236	268	300	332	364	396	428	460	492
1	0	1	1	0		13	45	77	109	141	173	205	237	269	301	333	365	397	429	461	493
0	1	1	1	0		14	46	78	110	142	174	206	238	270	302	334	366	398	430	462	494
1	1	1	1	0		15	47	79	111	143	175	207	239	271	303	335	367	399	431	463	495

0	0	0	0	1	16	48	80	112	144	176	208	240	272	304	336	368	400	432	464	496
1	0	0	0	1	17	49	81	113	145	177	209	241	273	305	337	369	401	433	465	497
0	1	0	0	1	18	50	82	114	146	178	210	242	274	306	338	370	402	434	466	498
1	1	0	0	1	19	51	83	115	147	179	211	243	275	307	339	371	403	435	467	499
0	0	1	0	1	20	52	84	116	148	180	212	244	276	308	340	372	404	436	468	500
1	0	1	0	1	21	53	85	117	149	181	213	245	277	309	341	373	405	437	469	501
0	1	1	0	1	22	54	86	118	150	182	214	246	278	310	342	374	406	438	470	502
1	1	1	0	1	23	55	87	119	151	183	215	247	279	311	343	375	407	439	471	503
0	0	0	1	1	24	56	88	120	152	184	216	248	280	312	344	376	408	440	472	504
1	0	0	1	1	25	57	89	121	153	185	217	249	281	313	345	377	409	441	473	505
0	1	0	1	1	26	58	90	122	154	186	218	250	282	314	346	378	410	442	474	506
1	1	0	1	1	27	59	91	123	155	187	219	251	283	315	347	379	411	443	475	507
0	0	1	1	1	28	60	92	124	156	188	220	252	284	316	348	380	412	444	476	508
1	0	1	1	1	29	61	93	125	157	189	221	253	285	317	349	381	413	445	477	509
0	1	1	1	1	30	62	94	126	158	190	222	254	286	318	350	382	414	446	478	510
1	1	1	1	1	31	63	95	127	159	191	223	255	287	319	351	383	415	447	479	511

4.4 Especificaciones Técnicas

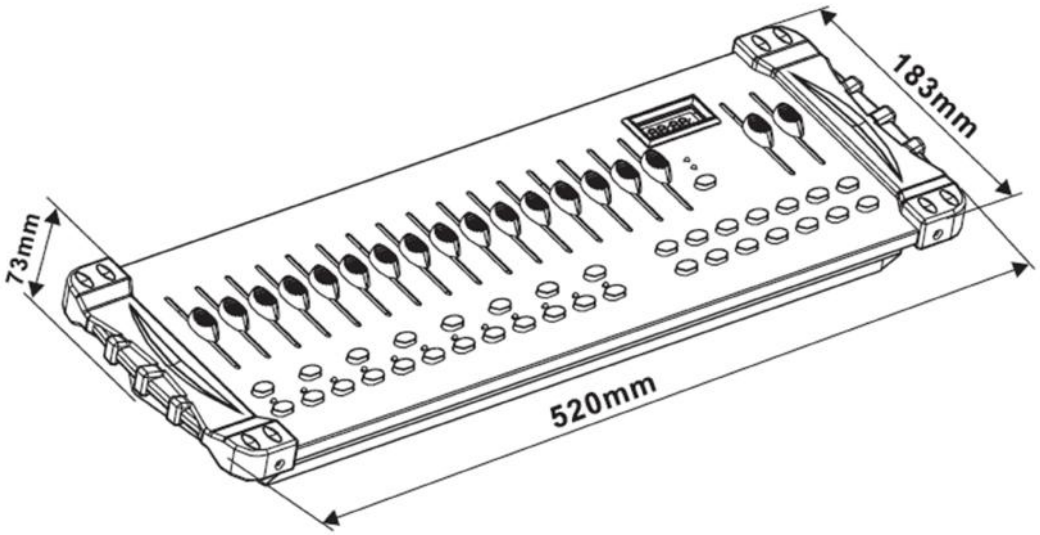

Dimensiones……...520 X 183 X 73 mm

Peso……..3.0 Kg

Alimentacion……..... 9Vcc 2A

Temperatura ambiente máxima…….45ºC

Ingreso de Data……..….Conector macho 3 pines XLR asegurado

Egreso de Data……..……..….Conector hembra 3 pines XLR asegurado

Protocolos……..DMX-512 USITT

Para recibir información sobre los DISTRIBUIDORES OFICIALES
Desde todo el mundo: www.gbrsoundlight.com
Partes del diseño de este producto pueden estar protegidos por patentes mundiales.

La información de este manual está sujeta a cambios sin previo aviso. GBR Corp. no se responsabilizará por eventuales errores de impresión en los manuales.

Ninguna parte del presente manual puede ser reproducida, almacenada en sistemas de recuperación o transmitidas, en ninguna forma o bajo ningún significado, electrónico, eléctrico, mecánico, óptico, químico, incluyendo copia y grabación, bajo ningún propósito sin expreso permiso escrito de GBR CORP.

Se recomienda que todo el mantenimiento y servicio de productos se lleve a cabo a través de agentes oficiales. GBR no acepta responsabilidad alguna por pérdida o daño causado por servicio, mantenimiento o

THE NEW MILLENIUM LIGHT & SOUND